PRAGMALUX
PROFESSIONAL LIGHTING

5 PRAGMALUX JAAR GARANTIE *
PREMIUM KWALITEIT

LED DOWNLIGHT
MONDIAL PIR



Pragmatisch en energiezuinig

De Pragmalux Mondial PIR is een energiezuinige LED downlight met geïntegreerde bewegingsdetectie via passief infrarood (PIR) zonder extra installatiekabels. Verkrijgbaar met facetreflector (UGR < 19) of opaal afscherming, in witte of zwarte behuizing. De 3-CCT-instelling (3000K / 3500K / 4000K) en multilumen tot 2100 lm maken de Mondial flexibel inzetbaar. Dankzij de IP54-bescherming is hij ook geschikt voor vochtige ruimtes.







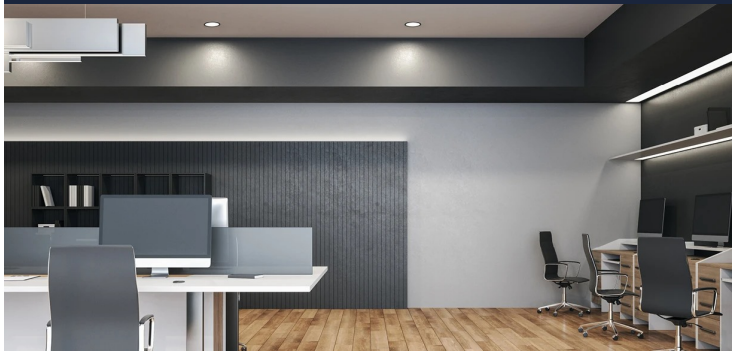

KENMERKEN

- ✓ Facet of Opaal
- ✓ Vermogen: 13–18W
- ✓ Lichtopbrengst: 1400–2100 lumen
- ✓ 3-CCT: 3000K / 3500K / 4000K
- ✓ CRI80 (Ra80)
- ✓ IP54 spatwaterdicht
- ✓ PIR-bewegingssensor geïntegreerd

TOEPASSINGEN

- ✓ Kantoren en werkruimtes
- ✓ Gangen en trappenhuizen
- ✓ Toiletten en sanitaire ruimtes
- ✓ Entrees en recepties
- ✓ Opslagruimtes
- ✓ Hotels en publieke gebouwen
- ✓ Woningen en appartementen

LED DOWNLIGHT **MONDIAL PIR**

PRAGMALUX PROFESSIONAL LIGHTING

PRODUCTGEGEVENS

Netspanning:	220-240V
Wattage:	6-18W
Lichtstroom:	325-2150lm
Kleurtemperatuur:	3000-6000K
Kleurweergave:	80-89
Lichtbundelspreiding:	60-110
Cosinus phi:	0,9
Klasse:	II
Protectie:	IP54 IP44 IP20 / IK03
Bedrijfstemperatuur:	-20-40°C
Levensduur:	(L80B10), (L90B10) Ta 25 °C
Markering:	CE

IP54 IP44 IK03 UGR <22 UGR <19 MULTI WATT MULTI KLEUR CRI 80-89 >80° 41-80° SENSOR SENSOR ZWART WIT 5 JAAR GARANTIE

AFMETINGEN

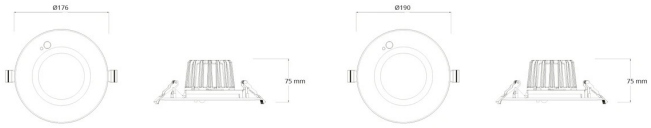

BESTELGEGEVENS

Artikelcode	Omschrijving	W	lm	Kleur
1047492	Pragmalux LED Downlight Essence G2 PIR IP54 wit 6/9W 3000K-6000K 3-CCT 700-1125lm 100D Ø190 Buitenmaat - Gatmaat Ø150 incl. LED Driver	6-9	325-690	Wit
1047553	Pragmalux LED Inbouw/Opbouw Downlight Luna G2 PIR zwart IP44 9W/18W 3000K-6000K 3-CCT 1025-2000lm Ø227 Buitenmaat - Gatmaat Ø65-185 incl. LED Driver		1025-2000	Zwart
1047553-EUR	Pragmalux LED Inbouw/Opbouw Downlight Luna G2 PIR zwart IP44 9W/18W 3000K-6000K 3-CCT 1025-2000lm Ø227 Buitenmaat - Gatmaat Ø65-185+Driver incl. eurosnoer 2m wit		1025-2000	Zwart
1047553-GST3	Pragmalux LED Inbouw/Opbouw Downlight Luna G2 PIR zwart IP44 9W/18W 3000K-6000K 3-CCT 1025-2000lm Ø227 Buitenmaat - Gatmaat Ø65-185 incl. LED Driver &GST18i3		1025-2000	Zwart
1047553-GST3S	Pragmalux LED Inbouw/Opbouw Downlight Luna G2 PIR zwart IP44 9W/18W 3000K-6000K 3-CCT 1025-2000lm Ø227 Buitenmaat - Gatmaat Ø65-185 incl. LED Driver & GST18i3 en splitter en trekontlasting, 1 in 2 uit		1025-2000	Zwart
1047614	Pragmalux LED Inbouw/Opbouw Downlight Luna G2 PIR wit IP44 9W/18W 3000K-6000K 3-CCT 1025-2000lm Ø227 Buitenmaat - Gatmaat Ø65-185 incl. LED Driver		1025-2000	Wit
1047614-EUR	Pragmalux LED Inbouw/Opbouw Downlight Luna G2 PIR wit IP44 9W/18W 3000K-6000K 3-CCT 1025-2000lm Ø227 Buitenmaat - Gatmaat Ø65-185+Driver incl. eurosnoer 2m wit		1025-2000	Wit
1047614-GST3	Pragmalux LED Inbouw/Opbouw Downlight Luna G2 PIR wit IP44 9W/18W 3000K-6000K 3-CCT 1025-2000lm Ø227 Buitenmaat - Gatmaat Ø65-185 incl. LED Driver &GST18i3		1025-2000	Wit
1047614-GST3S	Pragmalux LED Inbouw/Opbouw Downlight Luna G2 PIR wit IP44 9W/18W 3000K-6000K 3-CCT 1025-2000lm Ø227 Buitenmaat - Gatmaat Ø65-185 incl. LED Driver & GST18i3 en splitter en trekontlasting, 1 in 2 uit		1025-2000	Wit
Z1047492	Pragmalux LED Downlight Essence G2 PIR IP54 zwart 6W/9W 3000K-6000K 3-CCT max. 750lm 100D Ø190 Buitenmaat - Gatmaat Ø150 incl. LED Driver	6-9	325-690	Zwart
WF1098357	Pragmalux LED Downlight Mondial PIR IP54 facet wit 13-18W 1400-2100lm 3000K-3500K-4000K 3-CCT UGR<19 60D BØ176 - GØ150-160 +LED Driver	13-18	1400-2100	Wit
WF1098357-EUR	Pragmalux LED Downlight Mondial PIR IP54 facet wit 13-18W 1400-2100lm 3000K-3500K-4000K 3-CCT UGR<19 60D BØ176 - GØ150-160 +LED Driver incl. eurosnoer 2m wit	13-18	1400-2100	Wit
WF1098357-ST3	Pragmalux LED Downlight Mondial PIR IP54 facet wit 13-18W 1400-2100lm 3000K-3500K-4000K 3-CCT UGR<19 60D BØ176 - GØ150-160 +LED Driver incl.3P aansluitsnoer	13-18	1400-2100	Wit

WF1098357-ST3S	Pragmalux LED Downlight Mondial PIR IP54 facet wit 13-18W 1400-2100lm 3000K-3500K-4000K 3-CCT UGR<19 60D BØ176 - GØ150-160 +LED Driver incl.3P aansluitsnoer en splitter en TO, 1 in 2 uit	13-18	1400-2100	Wit
WGF1099866	Pragmalux LED Downlight Mondial PIR IP54 facet wit 13-18W 1400-2100lm 3000K-3500K-4000K 3-CCT UGR<19 60D BØ190 - GØ150-165 +LED Driver	13-18	1400-2100	Wit
WGF1099866-EUR	Pragmalux LED Downlight Mondial PIR IP54 facet wit 13-18W 1400-2100lm 3000K-3500K-4000K 3-CCT UGR<19 60D BØ190 - GØ150-165+LED Driver incl. eurosnoer 2m wit	13-18	1400-2100	Wit
WGF1099866-ST3	Pragmalux LED Downlight Mondial PIR IP54 facet wit 13-18W 1400-2100lm 3000K-3500K-4000K 3-CCT UGR<19 60D BØ190 - GØ150-165 +LED Driver incl.3P aansluitsnoer	13-18	1400-2100	Wit
WGF1099866-ST3S	Pragmalux LED Downlight Mondial PIR IP54 facet wit 13-18W 1400-2100lm 3000K-3500K-4000K 3-CCT UGR<19 60D BØ190 - GØ150-165 +LED Driver incl.3P aansluitsnoer en splitter en TO, 1 in 2 uit	13-18	1400-2100	Wit
WO1098357	Pragmalux LED Downlight Mondial PIR IP54 opaal wit 13-18W 1400-2100lm 3000K-3500K-4000K 3-CCT 100D BØ176 - GØ150-160 +LED Driver	13-18	1450-2150	Wit
WO1098357-EUR	Pragmalux LED Downlight Mondial PIR IP54 opaal wit 13-18W 1400-2100lm 3000K-3500K-4000K 3-CCT 100D BØ176 - GØ150-160 +LED Driver incl. eurosnoer 2m wit	13-18	1450-2150	Wit
WO1098357-ST3	Pragmalux LED Downlight Mondial PIR IP54 opaal wit 13-18W 1400-2100lm 3000K-3500K-4000K 3-CCT 100D BØ176 - GØ150-160 +LED Driver incl.3P aansluitsnoer	13-18	1450-2150	Wit
WO1098357-ST3S	Pragmalux LED Downlight Mondial PIR IP54 opaal wit 13-18W 1400-2100lm 3000K-3500K-4000K 3-CCT 100D BØ176 - GØ150-160 +LED Driver incl.3P aansluitsnoer en splitter en TO, 1 in 2 uit	13-18	1450-2150	Wit
WOGF1099866	Pragmalux LED Downlight Mondial PIR IP54 opaal wit 13-18W 1400-2100lm 3000K-3500K-4000K 3-CCT 100D BØ190 - GØ150-165 +LED Driver	13-18	1450-2150	Wit
WOGF1099866-EUR	Pragmalux LED Downlight Mondial PIR IP54 opaal wit 13-18W 1400-2100lm 3000K-3500K-4000K 3-CCT 100D BØ190 - GØ150-165 +LED Driver incl. eurosnoer 2m wit	13-18	1450-2150	Wit
WOGF1099866-ST3	Pragmalux LED Downlight Mondial PIR IP54 opaal wit 13-18W 1400-2100lm 3000K-3500K-4000K 3-CCT 100D BØ190 - GØ150-165 +LED Driver incl.3P aansluitsnoer	13-18	1450-2150	Wit
WOGF1099866-ST3S	Pragmalux LED Downlight Mondial PIR IP54 opaal wit 13-18W 1400-2100lm 3000K-3500K-4000K 3-CCT 100D BØ190 - GØ150-165 +LED Driver incl.3P aansluitsnoer en splitter en TO, 1 in 2 uit	13-18	1450-2150	Wit
ZF1098357	Pragmalux LED Downlight Mondial PIR IP54 facet zwart 13-18W 1400-2100lm 3000K-3500K-4000K 3-CCT UGR<19 60D BØ176 - GØ150-160 +LED Driver	13-18	1400-2100	Zwart
ZF1098357-EUR	Pragmalux LED Downlight Mondial PIR IP54 facet zwart 13-18W 1400-2100lm 3000K-3500K-4000K 3-CCT UGR<19 60D BØ176 - GØ150-160 +LED Driver incl. eurosnoer 2m zwart	13-18	1400-2100	Zwart
ZF1098357-ST3	Pragmalux LED Downlight Mondial PIR IP54 facet zwart 13-18W 1400-2100lm 3000K-3500K-4000K 3-CCT UGR<19 60D BØ176 - GØ150-160 +LED Driver incl.3P aansluitsnoer	13-18	1400-2100	Zwart
ZF1098357-ST3S	Pragmalux LED Downlight Mondial PIR IP54 facet zwart 13-18W 1400-2100lm 3000K-3500K-4000K 3-CCT UGR<19 60D BØ176 - GØ150-160 +LED Driver incl.3P aansluitsnoer en splitter en TO, 1 in 2 uit	13-18	1400-2100	Zwart
ZGF1099866	Pragmalux LED Downlight Mondial PIR IP54 facet zwart 13-18W 1400-2100lm 3000K-3500K-4000K 3-CCT UGR<19 60D BØ190 - GØ150-165 +LED Driver	13-18	1400-2100	Zwart
ZGF1099866-EUR	Pragmalux LED Downlight Mondial PIR IP54 facet zwart 13-18W 1400-2100lm 3000K-3500K-4000K 3-CCT UGR<19 60D BØ190 - GØ150-165 +LED Driver incl. eurosnoer 2m zwart	13-18	1400-2100	Zwart
ZGF1099866-ST3	Pragmalux LED Downlight Mondial PIR IP54 facet zwart 13-18W 1400-2100lm 3000K-3500K-4000K 3-CCT UGR<19 60D BØ190 - GØ150-165 +LED Driver incl.3P aansluitsnoer	13-18	1400-2100	Zwart

ZGF1099866-ST3S	Pragmalux LED Downlight Mondial PIR IP54 facet zwart 13-18W 1400-2100lm 3000K-3500K-4000K 3-CCT UGR<19 60D BØ190 - GØ150-165 +LED Driver incl.3P aansluitsnoer en splitter en TO, 1 in 2 uit	13-18	1400-2100	Zwart
ZO1098357	Pragmalux LED Downlight Mondial PIR IP54 opaal zwart 13-18W 1400-2100lm 3000K-3500K-4000K 3-CCT 100D BØ176 - GØ150-160 +LED Driver	13-18	1450-2150	Zwart
ZO1098357-EUR	Pragmalux LED Downlight Mondial PIR IP54 opaal zwart 13-18W 1400-2100lm 3000K-3500K-4000K 3-CCT 100D BØ176 - GØ150-160 +LED Driver incl. eurosnoer 2m zwart	13-18	1450-2150	Zwart
ZO1098357-ST3	Pragmalux LED Downlight Mondial PIR IP54 opaal zwart 13-18W 1400-2100lm 3000K-3500K-4000K 3-CCT 100D BØ176 - GØ150-160 +LED Driver incl.3P aansluitsnoer	13-18	1450-2150	Zwart
ZO1098357-ST3S	Pragmalux LED Downlight Mondial PIR IP54 opaal zwart 13-18W 1400-2100lm 3000K-3500K-4000K 3-CCT 100D BØ176 - GØ150-160 +LED Driver incl.3P aansluitsnoer en splitter en TO, 1 in 2 uit	13-18	1450-2150	Zwart
ZOGF1099866	Pragmalux LED Downlight Mondial PIR IP54 opaal zwart 13-18W 1400-2100lm 3000K-3500K-4000K 3-CCT 100D BØ190 - GØ150-165 +LED Driver	13-18	1450-2150	Zwart
ZOGF1099866-EUR	Pragmalux LED Downlight Mondial PIR IP54 opaal zwart 13-18W 1400-2100lm 3000K-3500K-4000K 3-CCT 100D BØ190 - GØ150-165 +LED Driver incl. eurosnoer 2m zwart	13-18	1450-2150	Zwart
ZOGF1099866-ST3	Pragmalux LED Downlight Mondial PIR IP54 opaal zwart 13-18W 1400-2100lm 3000K-3500K-4000K 3-CCT 100D BØ190 - GØ150-165 +LED Driver incl.3P aansluitsnoer	13-18	1450-2150	Zwart
ZOGF1099866-ST3S	Pragmalux LED Downlight Mondial PIR IP54 opaal zwart 13-18W 1400-2100lm 3000K-3500K-4000K 3-CCT 100D BØ190 - GØ150-165 +LED Driver incl.3P aansluitsnoer en splitter en TO, 1 in 2 uit	13-18	1450-2150	Zwart

ACCESSOIRES

FOTOMETRISCHE GEGEVENS

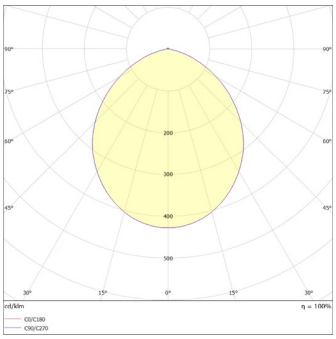

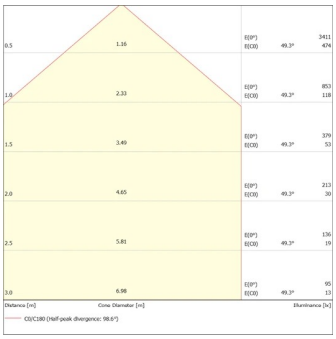

PRODUCTDETAILS

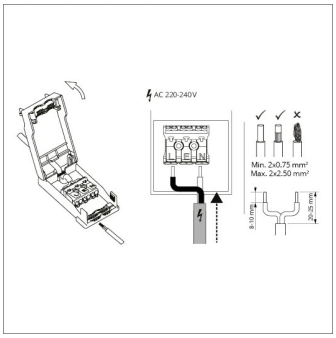

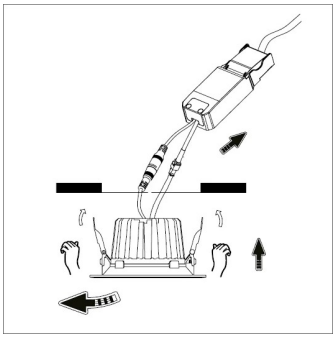

PROJECTEN

©2025 Pragmalux - PDL Lighting B.V. Alle rechten voorbehouden. PDL Lighting B.V. doet geen uitspraken over en geeft geen garanties voor de nauwkeurigheid of volledigheid van de informatie in dit document en kan op geen enkele wijze aansprakelijk worden gesteld voor handelingen die op deze informatie worden gebaseerd. De informatie in dit document is niet bedoeld als offerte en maakt geen deel uit van enige aanbieding of overeenkomst, Fouten en omissies voorbehouden.